+

Das PaX-Wohlfühlfenster 2019

Wärmeschutz, Lärmschutz, Splitterschutz, UV-Schutz + Einbruchschutz

PaX
FENSTER UND TÜREN

INHALT

Aktionsverglasung ab
10,– Euro Aufpreis pro Fensterflügel oder Festelement*

Lärmschutz 4

Wärmeschutz 6

Splitterschutz 8

UV-Schutz 10

Aktionsausstattung ab
15,– Euro Aufpreis pro Fensterflügel**

Einbruchschutz 12

Farben und Lasuren 18

Sicht- und Sonnenschutz 20

Technische Daten 22

*,** siehe Rückseite

Das PaX-Wohlfühlfenster 2019

Aktionsverglasung ab
10,– Euro Aufpreis pro Fensterflügel oder Festelement*

Das Wohlbefinden im Haus hängt von einer Vielzahl von Faktoren ab. Mit dem neuen Wohlfühlfenster von PaX erhalten Sie durch die Ausstattung mit einer auf der Raumseite angeordneten Verbundsicherheitsscheibe in der 3-fach-Verglasung gleich **vier Vorteile**, mit denen Sie sich sofort wohlfühlen:

- wirksamer Schallschutz
- optimale Energieeffizienz
- Splitterschutz auf der Raumseite
- UV-Schutz

Aktionsausstattung ab
15,– Euro Aufpreis pro Fensterflügel**

Mit Sicherheit wohlfühlen. Zum attraktiven Aktionspreis erhalten Sie das Ausstattungspaket **PaXsecura 050** für mehr Sicherheit zu jedem Flügel dazu. **Der fünfte Vorteil:**

- erhöhter Einbruchschutz

VORTEIL 1

Lärm halbieren!

Es ist ein Denkfehler zu glauben, dass Schallschutz nur an stark befahrenen Straßen oder in der Nähe von Flughäfen oder Bahnstrecken wichtig ist. Der Schlaf der Menschen ist heute viel leichter und anfälliger für Ruhestörungen als je zuvor. Oft reicht eine einzige Störung, um die Nacht zu ruinieren oder die Konzentration zu stören.

Alte Fenster haben oft noch ein bewertetes Dämmmaß von 25 bis 29 dB (Schallschutzklasse 1). Neuere Fenster mit Standard 2-fach- oder 3-fach-Verglasung erreichen in der Regel 30 bis 34 dB (Schallschutzkasse 2).

Unsere Wohlfühlfenster mit Aktionsverglasung erreichen mindestens 37 dB und damit Schallschutzklasse 3 im eingebauten Zustand.

Eine Verbesserung um ca. 10 dB nehmen Sie als Halbierung der Lärmbelastung wahr. PaX bietet Ihnen, je nach Lärmbelastung, individuelle Schallschutzfenster bis zur Schallschutzklasse 5.

Aktionsverglasung

Durchgehend **Schallschutzklasse 3** in allen Profilsystemen

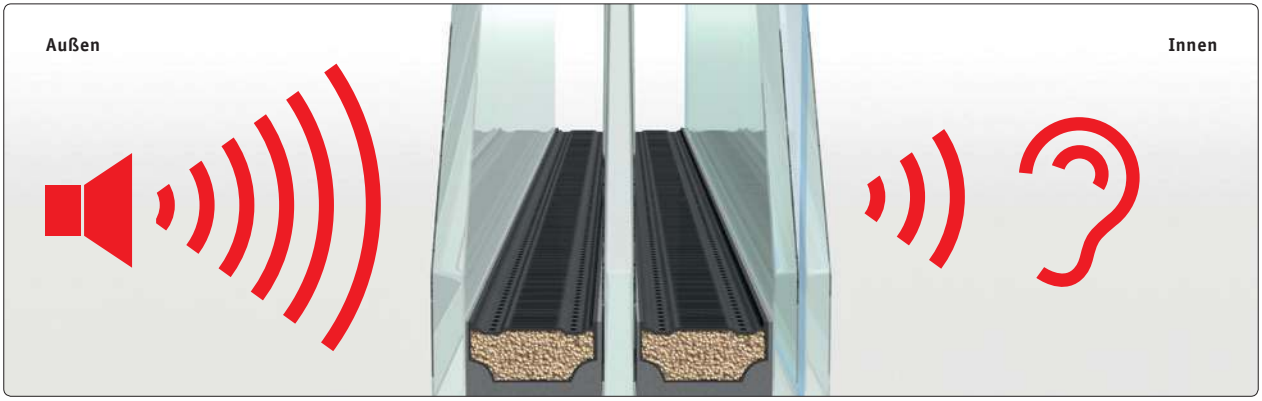

Das PaX-Wohlfühlfenster: ruhiger wohnen **Schallschutzklasse 3 | ≥ 37 dB**

VORTEIL 2

Energiekosten sparen

Bester Wärmeschutz beim Fenster entsteht durch ein dafür optimiertes Profilsystem, zuverlässige Dichtungen und eine moderne 3-fach-Wärmeschutzverglasung. Beim PaX-Wohlfühlfenster kommt noch ein optimierter g-Wert dazu, der Ihnen zusätzliche Energiegewinne durch die natürliche Sonnenstrahlung ins Haus bringt.

Mehr Bautiefe und drei statt zwei Gläser erhöhen den Wärmeschutz. Zwingend erforderlich ist auch der fachgerechte winddichte Einbau, damit die Wärme nicht durch offene Fugen und Ritzen entweichen kann.

Technische Daten	Aktionsverglasung
Gesamtenergiedurchlassgrad (g-Wert)	54%
Lichttransmission (T_L-Wert)	73%
Wärmedurchgangskoeffizient (U_g-Wert)	0,6 W/(m²K) [1]

[1] bei Profilsystem PaXoptima78 systembedingt U_g = 0,7 W/(m²K)

Die weiteren technischen Daten finden Sie auf Seite 22

Aktionsverglasung

Wärmeschutzverglasung mit $U_g = 0{,}6\ W/(m^2K)$ *

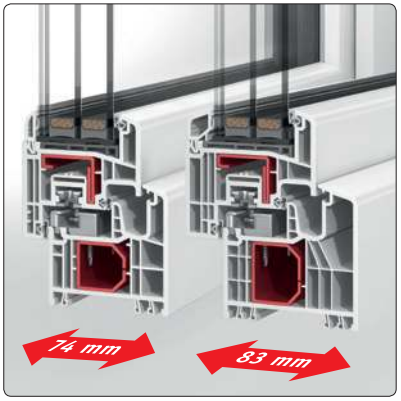

Vergleich Bautiefe PaXabsolut 74/83mm

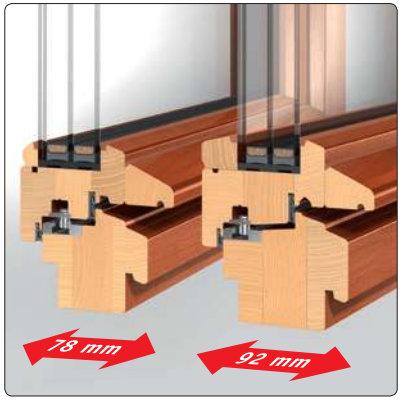

Vergleich Bautiefe PaXcontur 78/92 mm

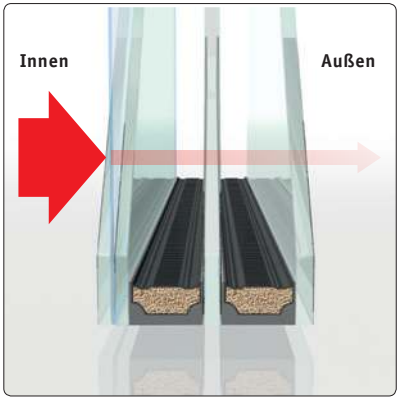

Die Wärmeschutzverglasung sorgt dafür, dass die Wärme im Raum bleibt

VORTEIL 3

Verletzungen vermeiden

Das PaX-Wohlfühlfenster mit Aktionsverglasung enthält ein 6 mm starkes Verbundsicherheitsglas (VSG) auf der Raumseite. Die VSG-Scheibe besteht aus zwei 3 mm starken Gläsern und einer dazwischen verklebten Folie. Dadurch bleiben Glassplitter selbst bei zerstörter Scheibe weitgehend an der Folie kleben. Das Verletzungsrisiko nimmt deutlich ab.

So schützen Sie zum Beispiel spielende Kinder.

Aktionsverglasung

6 mm Verbundsicherheitsglas (VSG) auf der Raumseite

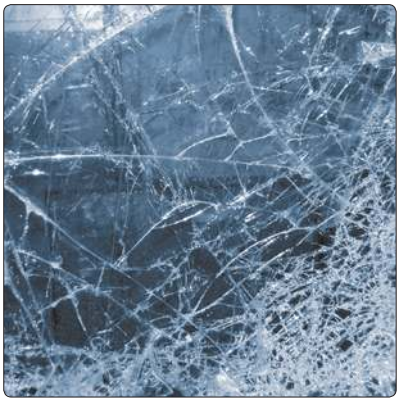

Beim Verbundsicherheitsglas haften Splitter weitgehend auf der innen liegenden Schutzfolie

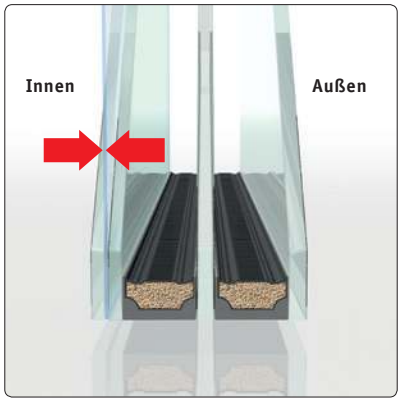

Die Folie in der VSG-Verglasung schützt vor Glassplittern

VORTEIL 4

UV-Belastung minimieren

Die Zwischenfolie der VSG-Scheibe ist ein höchst wirksamer UV-Filter. 98 % der schädlichen UV-Strahlen werden abgefangen. Das schützt Ihre gesamte Inneneinrichtung davor, schnell auszubleichen.

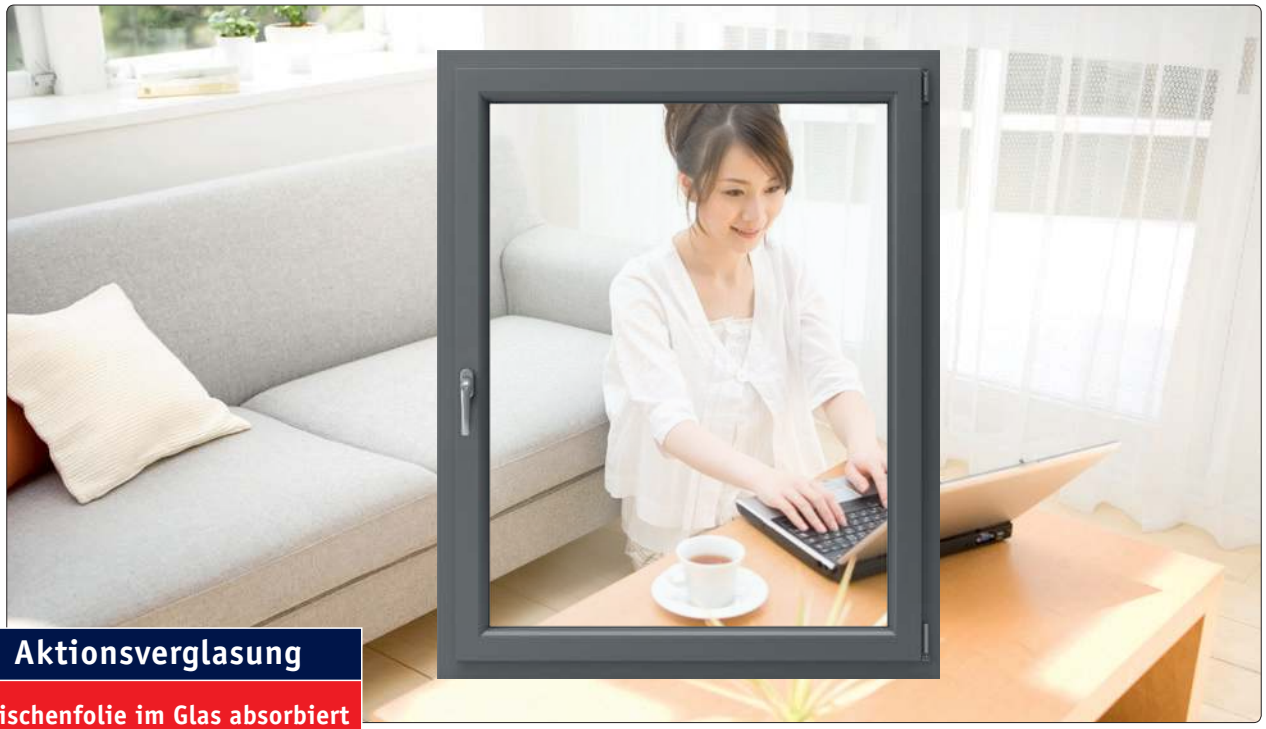

Aktionsverglasung

Zwischenfolie im Glas absorbiert 98 % der UV-Strahlung

Schützen Sie wertvolle Böden vor UV-Strahlen

Bewahren Sie Gardinen, Vorhänge und Dekorstoffe vor dem schnellen Ausbleichen durch UV-Strahlen

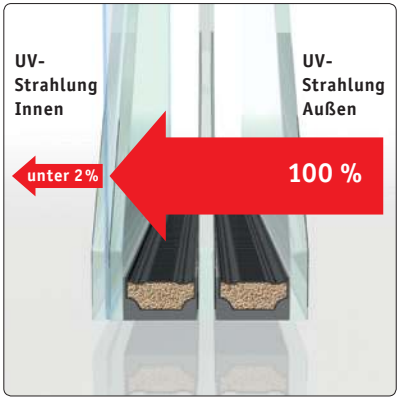

Die Folie in der VSG-Verglasung ist ein starker UV-Filter

VORTEIL 5

PaXsecura Einbruchschutz

Auf professionellen Einbruchschutz in Fenstern zu verzichten kann in manchen Regionen geradezu als fahrlässig gelten. Mit PaXsecura bieten wir Ihnen dazu fein abgestufte Lösungen von der gesicherten Verriegelung PaXsecura 050 bis zur geprüften und zertifizierten Widerstandsklasse RC3 (lt. DIN EN 1627).

In der ausführlichen Broschüre „PaXsecura – aus Erfahrung sicher“ erfahren Sie alles über einbruchhemmende Fenster und Türen.

Aktionsausstattung

Gesicherte Verriegelung mit PaXsecura 050 ab 15,-€ Aufpreis pro Flügel**

Das PaXsecura-System für Einbruchschutz bietet werkstoffübergreifend geprüfte und zertifizierte Detaillösungen bis zur Widerstandsklasse RC3

Holz- und Holz-Aluminium-Fenster von PaX mit 4 mm Falzluft, eingelassenen Schließteilen und PaXsecura bis zur Widerstandsklasse RC3 erschweren das Aufhebeln

Einsatzgehärtete PaXsecura Pilzkopfbolzen in Verbindung mit PaXsecura-Sicherheitsschließteilen verriegeln den Flügel zuverlässig im Blendrahmen

PaXsecura Einbruchschutz

Die meisten Einbrecher wissen, wie man ein ungesichertes Fenster im Handumdrehen öffnet.

Die gesicherten Beschläge bei PaXsecura 050 entsprechen hingegen den geprüften Beschlägen aus PaXsecura 200. Gesicherte Pilzkopfbolzen verhindern das Aushebeln mit einem Schraubendreher und leisten so vorzüglichen Widerstand gegen diese oft übliche Einbruchmethode.

Aktionsausstattung

Gesicherte Verriegelung mit PaXsecura 050 ab 15,-€ Aufpreis pro Flügel**

Extra verstärkte Bänder bei schweren Flügeln ab ca. 100 kg
Beschlagsicherung durch Hintergreifplatte
Allseitig angeordneter Stahlkern
Angriffhemmende Verglasung [1]
Einbruchhemmender Beschlag mit Pilzkopfbolzen
PaXsecura ist natürlich auch für unsere Holz- und Holz-Aluminium-Fenster erhältlich.
Abschließbarer Griff [2]
Sicherheitsschließteil mehrfach im Stahlkern mit Sicherheitsschrauben verankert
Gesicherte Glasanbindung durch Edelstahl-Z-Schiene [2]
Flügelheber sorgt auch bei schweren Flügeln für komfortables Schließen.
Zwillingsbolzen: Verriegelung auch im gekippten Zustand
[1] Ab PaXsecura 100.
[2] Ab PaXsecura 200.

PaXsecura Einbruchschutz

Einbrecher versuchen gerne, mit einem Schraubenzieher durch das Glas oder den Rahmen zu stechen, um dann den Griff zu drehen und damit das Fenster zu öffnen. Gegen einen solchen Angriff wappnen Sie sich, wenn Sie einen Griff wählen, der sich verriegeln lässt – so wie bei PaXsecura 050 der Griff mit Druckknopf. Eine sinnvolle Zusatzausstattung, die für Einbrecher eine Hürde ist.

Aktionsausstattung

Gesicherte Verriegelung mit PaXsecura 050 ab 15,-€ Aufpreis pro Flügel**

Griff mit Druckknopf | Modell Tokyo

Griff SecuForte® | Modell Hamburg

Griff mit Druckknopf

Der mit einem Druckknopf arretierbare Fenstergriff aus dem PaXsecura 050-Paket sichert den Beschlag zuverlässig gegen Verschieben. Wenn Sie aber den Knopf mit dem Daumen betätigen, lässt sich das Fenster ganz leicht öffnen.

Neu: Fenstergriff SecuForte®

Der Griff mit Druckknopf hat sich seit vielen Jahren bewährt, aber es geht noch ein bisschen eleganter: Zum Öffnen des Fensters drücken Sie den gesamten Griff in Richtung des Fensters [1]. Diese nahezu natürliche Bewegung löst die Sperre, und das Fenster lässt sich wie gewohnt öffnen [2]. Wegen dieser unsichtbar verbauten Funktion ist das Design von SecuForte besonders formschön und schnörkellos, was gerade zu einer modernen Einrichtung perfekt passt.

Bei allen PaX-Fenstern können Sie farbliche Akzente setzen. Einen Ausschnitt aus dem fein abgestimmten Farbkonzept erhalten Sie hier. Viele Varianten erhalten Sie bereits ohne Aufpreis.

Ihr Fachberater zeigt Ihnen anhand unserer Farbkarten mit Original-Farbmustern die Möglichkeiten auf.

Ergänzen Sie durch:

PaX-Farben und -Lasuren

Standard-Holz-Lasuren ohne Aufpreis

Eucalyp. globulus Kiefer 323

Eucalyp. globulus Mahagoni 627

Eucalyp. globulus Afzelia 612

Eucalyp. globulus Douglasie 324

Eucalyp. globulus Afrormosia 625

Eucalyp. globulus Tanne 710

Eucalyp. globulus Nussbaum 628

Eucalyp. globulus Esche 711

Kiefer | Perlweiß RAL 1013

Kiefer | Creme-weiß RAL 9001

Kiefer | Steingrau RAL 7030

Kiefer | Fernblau RAL 5023

Kiefer | Rotbraun RAL 8012

Kiefer | Rubinrot RAL 3003

Kiefer | Reseda-grün RAL 6011

Kiefer | Tannen-grün RAL 6009

Acrylcolor (Kunststoff-Fenster)

Anthrazitgrau
RAL 7016

Tiefschwarz
RAL 9005

Ca. DB 703

Standarddekorfolien (Kunststoff)

Anthrazitgrau

Mahagoni

Nussbaum

Golden Oak

Sonderdekorfolien (Kunststoff)

Bergkiefer

Cremeweiß

Douglasie

Eiche hell

Oregon IV

Mooreiche

Schokobraun

Eiche Rustikal

Tannengrün

Silbergrau

Stahlblau

Anthrazitgrau,
Feinstruktur

PaXcolordur Top-Aluminiumfarben (Kunststoff-Aluminium-Fenster/ Holz-Aluminium-Fenster)

Fenstergrau
RAL 7040

Anthrazitgrau
RAL 7016

Kobaltblau
RAL 5013

Lehmbraun
RAL 8003

Schokoladenbraun
RAL 8017

Purpurrot
RAL 3004

Moosgrün
RAL 6005

Verkehrsweiß
RAL 9016

Hochtransparente Innenlasuren (Holz-Aluminium-Fenster)

Kiefer | Lasur
Natur | 801

Kiefer | Lasur
Kalkweiß | 830

Kiefer | Lasur
Elfenbein | 831

Kiefer | Lasur
Buche | 832

Kiefer | Lasur
Erle | 833

Kiefer | Lasur
Bernstein | 834

PaX colordur

Das abgestimmte Farbkonzept für PaX-Fenster aus Kunststoff-Aluminium und Holz-Aluminium.

Ergänzen Sie durch:

Sicht- und Sonnenschutz

Der klassische Raffstore macht den Sicht- und Sonnenschutz zum Designelement am Haus

Gerade Fenster sind natürlich dafür da, so viel Licht wie möglich in einen Raum zu lassen. Dabei gibt es Situationen, in denen es des Guten zu viel sein kann. Im Hochsommer, beim Kinoabend oder bei neugierigen Nachbarn.

PaX bietet ganz verschiedenen Sonnen- und Sichtschutz an. Rollladen, Raffstore und Zipscreen haben ganz unterschiedliche Eigenschaften, die je nach Situation zum perfekten Ergebnis führen. Damit es auf der Baustelle nicht zu bösen Überraschungen kommt, sind die Systeme bereits ab Werk montiert, angepasst und getestet.

Moderner Sicht- und Sonnenschutz – die perfekte Ergänzung für Ihre neuen Fenster.

Textilscreens sind die moderne Alternative zu Rollladen oder Raffstoren

Die neue ROMA CDL Comfort-Design-Lamelle schließt den Raffstore nahezu vollständig blick- und lichtdicht ab

Vorbau-Rollladen lassen sich fast immer einsetzen. Auch wenn bisher keine Rollladen vorhanden waren

PaX-Fenstersystem	Material	Wärmedämmwert des Fensters mit Aktionsverglasung	
PaXabsolut74	Kunststoff	U_w = 0,86 W/(m²K)	Ug 0,6 W/(m²K)
PaXabsolut83	Kunststoff	U_w = 0,81 W/(m²K)	Ug 0,6 W/(m²K)
PaXabsolut Alublend	Kunststoff/Alu	U_w = 0,86 W/(m²K)	Ug 0,6 W/(m²K)
PaXabsolut83 Alublend	Kunststoff/Alu	U_w = 0,81 W/(m²K)	Ug 0,6 W/(m²K)
PaXpremium78	Nadelholz	U_w = 0,89 W/(m²K)	Ug 0,6 W/(m²K)
PaXpremium78	Hartholz	U_w = 0,99 W/(m²K)	Ug 0,6 W/(m²K)
PaXpremium92	Nadelholz	U_w = 0,78 W/(m²K)	Ug 0,6 W/(m²K)
PaXcontur78	Nadelholz	U_w = 0,89 W/(m²K)	Ug 0,6 W/(m²K)
PaXcontur78	Hartholz	U_w = 0,97 W/(m²K)	Ug 0,6 W/(m²K)
PaXcontur92	Nadelholz	U_w = 0,78 W/(m²K)	Ug 0,6 W/(m²K)
PaXoptima78	Nadelholz/Alu	U_w = 0,99 W/(m²K)	Ug 0,7 W/(m²K)
PaXoptima78	Hartholz/Alu	U_w = 1,06 W/(m²K)	Ug 0,7 W/(m²K)
PaXoptima92	Nadelholz	U_w = 0,84 W/(m²K)	Ug 0,6 W/(m²K)
PaXretro78	Nadelholz	U_w = 0,85 W/(m²K)	Ug 0,6 W/(m²K)
PaXretro78	Hartholz	U_w = 0,93 W/(m²K)	Ug 0,6 W/(m²K)

In allen Materialien

Die U-Werte gelten nur für die Standardprofilkombination, bezogen auf das Prüffenstermaß 1230 mm x 1480 mm nach DIN EN ISO 10077-01: 2010-05. Wärmetechnisches Verhalten von Fenstern, Türen und Abschlüssen – Berechnung des Wärmedurchgangskoeffizienten.

Die große Auswahl bei Material, Bauform und Oberflächendesign gibt Ihnen die Möglichkeit, Ihr Haus durch Ihre Fenster individuell zu gestalten.

Sie erhalten Ihr PaX-Fenster in vielen Design- und Profilvarianten wie flächenbündig, halbflächenversetzt oder flächenversetzt. Wählen Sie bei Holzfenstern Ihre Holzart und Ihre Lieblingslasur aus. Oder entscheiden Sie sich für einen deckenden Farbton. Unsere Auswahl ist bei allen Materialien riesig. Sie werden mit Sicherheit die Farbe Ihrer Wahl finden.

Intelligent kombinieren

Zusätzlich ist auch eine Kombination von Holz-Aluminium- mit Kunststoff-Aluminium-Fenstern möglich. In manchen Räumen möchten Sie innen vielleicht lieber ein Holzfenster – in anderen ist möglicherweise Kunststoff Ihre erste Wahl. Kein Problem: Von außen bieten die Fenster immer ein einheitliches Bild.

Übersicht PaX-Fenstersysteme

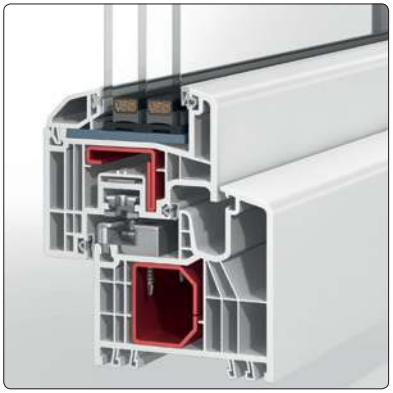

PaXabsolut83 flächenversetzt,
auch in 74 Millimeter Bautiefe erhältlich

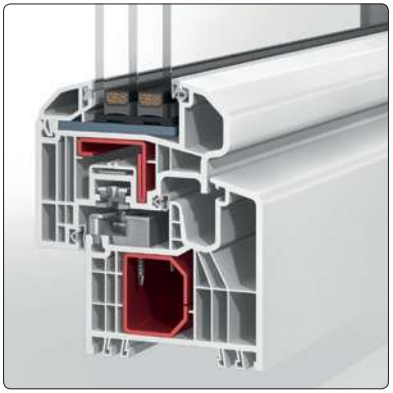

PaXabsolut83 halbflächenversetzt,
auch in 74 Millimeter Bautiefe erhältlich

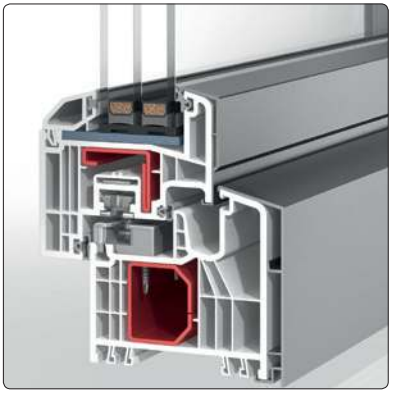

PaXabsolut83 Alublend flächenversetzt,
auch in 74 Millimeter Bautiefe erhältlich

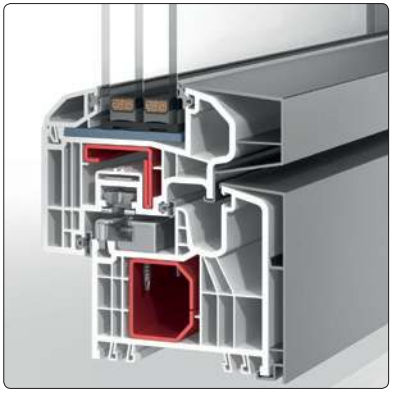

PaXabsolut83 Alublend flächenbündig,
auch in 74 Millimeter Bautiefe erhältlich

PaXoptima92 flächenversetzt,
auch in 78 Millimeter Bautiefe erhältlich

PaXoptima92 flächenbündig,
auch in 78 Millimeter Bautiefe erhältlich

PaXpremium92,
auch in 78 Millimeter Bautiefe erhältlich

PaXcontur92,
auch in 78 Millimeter Bautiefe erhältlich

PaXretro78

PaX baut hochwertige Fenster und Haustüren aus Holz, Kunststoff, Aluminium und den modernen Materialkombinationen Kunststoff- und Holz-Aluminium. Wir fertigen stilgerecht auf Maß, sowohl für anspruchsvolle Neubauten und Sanierungen als auch originalgetreu und denkmalgerecht für erhaltenswerte historische Gebäude. **Bei PaX bestimmen Ihre Wünsche das Design, die Energieeffizienz, die Einbruchsicherheit und die Ausstattung mit besonderen Komfortfunktionen.** Es ist unser Anspruch, für Sie immer die schönste und beste Lösung zu finden. Dabei stützen wir uns auf ein bundesweites Netz von geschulten Experten, die sich darauf verstehen, Sie zu beraten und Ihre neuen Fenster und Haustüren fachgerecht zu montieren.

***Unverbindliche Preisempfehlung inkl. Mehrwertsteuer für teilnehmende Händler.** Die Aktion gilt nur in Verbindung mit rechteckigen PaX-Fenstern der Serien PaXabsolut, PaXabsolut Alublend, PaXpremium, PaXcontur, PaXretro und PaXoptima ab 74mm Bautiefe, soweit technisch möglich. Aufpreise für die Aktionsverglasung gelten im Vergleich zur Standard-3-fach-Verglasung mit Ug=0,7 W/(m²K). Je nach Bautiefe kann die 3-fach-Verglasung selbst einen Aufpreis auslösen. Sicherheitsverglasungen sind nicht Bestandteil dieser Aktion. Die Aktion ist gültig vom 01.01.2019 bis 31.12.2019. ****unverbindliche Preisempfehlung bei teilnehmenden Händlern.**

Sämtliche in dieser Broschüre gezeigten technischen Funktionen, Bauformen und Fensterkonfigurationen sind mögliche Ausstattungsbeispiele. Jedes PaX-Fenster wird nach Ihren persönlichen Wünschen und Vorgaben individuell kalkuliert, ausgestattet und gebaut. Maßgebend für den Fensterpreis und die Montagekosten ist ausschließlich das Angebot Ihres PaX-Fachhändlers. Alle in dieser Broschüre dargestellten Ausstattungen sind nur in Verbindung mit einem passenden PaX-Fenster lieferbar. Technische Änderungen behalten wir uns ohne Vorankündigung vor. Farbabweichungen zwischen Darstellungen im Prospekt und den Originalprodukten sind aus drucktechnischen Gründen möglich. Lassen Sie sich die Original-Farbmuster bei Ihrem PaX-Fachhändler vorlegen. Bitte beachten Sie, dass alle Bilder, Texte und Veröffentlichungen urheberrechtlich geschützt sind. Die Vervielfältigung, Reproduktion oder Wiedergabe und Verbreitung von Inhalten bedürfen der schriftlichen Genehmigung der PaX AG und der jeweiligen Rechteinhaber.

Bildnachweis: David De Lossy/Thinkstock, Titel u. S. 6 | syaber/Thinkstock, BIG_TAU/Thinkstock, Titel u. S. 4 | janvier/fotolia, Titel u. S. 8 | AlinaMD/Thinkstock, Titel u. S. 10 | sculpies/©iStock.com, Titel, S. 2, S. 12, S. 14 | Daly and Newton/Getty Images, S. 2, 13 u. 15 | YuriyS/Thinkstock, S. 2 u. 13 | Daxiao Productions/shutterstock, S. 3 | Derek Northrop/Getty Images, S. 5 | Westend61/GettyImages, S. 7 | David Oxberry/Thinkstock, S. 9 | BBB3/fotolia, DeluXe-PiX /iStock, S. 11 | Carsten Costard Fotografie, S.12 | Albert Holzmüller, Fotografie Joachim Hirschfeld, S. 21

PaX
FENSTER UND TÜREN

PaX AG
Neuweg 7 · 55218 Ingelheim
Telefon 06132/791110
info@pax.de · www.pax.de

Stand: Dezember 2018