PaX-Haustüren

Top-Preise
2019

Aktions-Haustüren in Kunststoff und Aluminium

Der passende Eingang für Ihr Haus

PaX
FENSTER UND TÜREN

Puristisch und modern

In Weiß oder Anthrazit

Typ A04400 | Einsatzfüllung | Verkehrsweiß RAL 9016 |
Stangengriff S 1020, 600 mm | Edelstahl-Rundrosette |
Ornamentglas Chinchilla |
Lichtausschnitt 4 x 206 mm x 206 mm

Typ A01208 | Einsatzfüllung | Anthrazitgrau RAL 7016 |
Stangengriff S 1020, 600 mm | Edelstahl-Rundrosette |
Ornamentglas Mastercarré |
Lichtausschnitt 170 mm x 1400 mm

Typ A04308 | Einsatzfüllung | Verkehrsweiß RAL 9016 |
Stangengriff S 1020, 600 mm | Edelstahl-Rundrosette |
Ornamentglas Satinato |
Lichtausschnitt 3 x 280 mm x 280 mm

Das Aktionsangebot gilt vom 01.01.2019 bis zum 31.12.2019. Technische Änderungen vorbehalten.

Klare Argumente

Die neuen PaX-Aktions-Haustüren in Kunststoff und Aluminium überzeugen mit klaren Argumenten.

- **hervorragende Wärmedämmung**
- **Wetterschenkel für optimalen Schlagregenschutz**
- **Bodenschwelle mit thermischer Trennung**
- **2-teilige Aufsatzbänder**
- **2-fach-Verglasung | U_g bis 1,1 W/(m²K)**
- **Ornamentglas wahlweise: Satinato, Mastercarré, Masterpoint, Chinchilla oder Klarglas**
- **Edelstahlstangengriff S 1020 | 600 mm mit schrägen Stützen**
- **Edelstahl-Rundrosette**
- **Innendrücker D_0000 | Edelstahlrundrosette**
- **5-fach-Verriegelung**
- **Profilzylinder mit Not- und Gefahrenfunktion**

Kunststoff-Haustüren
lieferbar in Weiß (Standard) und gegen Mehrpreis foliert in Anthrazitgrau RAL 7016 genarbt.
Füllungsstärke 34 mm.

Aluminium-Haustüren
lieferbar in Weiß oder beidseitig in Anthrazitgrau, matt, glatt, hochwetterfest, pulverbeschichtet (ohne Mehrpreis).
Füllungsstärke 28 mm.

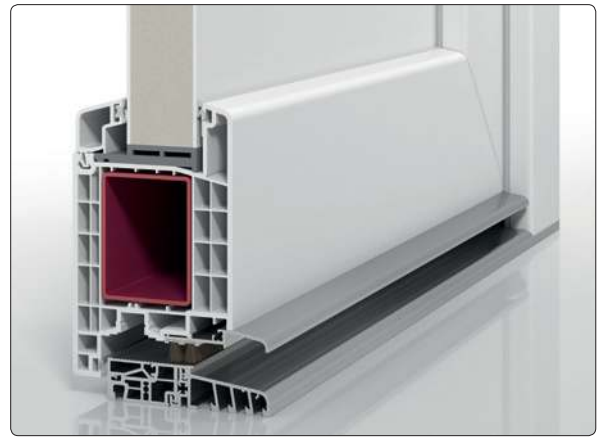

Kunststoff-Haustür | Bautiefe 83 mm

Aluminium-Haustür PaXentrée | Bautiefe 87 mm | thermisch getrennt

D_0000 | Edelstahl-Innendrücker „L-Form“ | mit runder Griff-Rosette und rundem Profilzylinder-Beschlag

S1020 | Edelstahl-Stangengriff rund | matt gebürstet | schräge Stützen | 600 mm

Wählbare Zusatzausstattung

Anthrazitgrau RAL 7016

- **Kunststoff, beidseitig foliert**
- **Kunststoff 2-farbig, außen foliert, innen weiß**
- **Aluminium 2-farbig, außen beschichtet, matt, glatt, hochwetterfest, innen weiß**
- **Aluminium, beidseitig beschichtet inklusive (ohne Mehrpreis)**

Wärmeschutzpaket

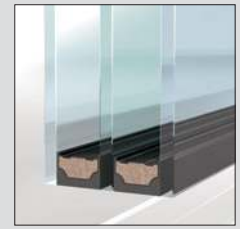

- **3-fach-Verglasung U_g = 0,7 W/(m²K)**
- **erhöhte Füllungsstärke von 44 mm**

Verbundsicherheitsglas

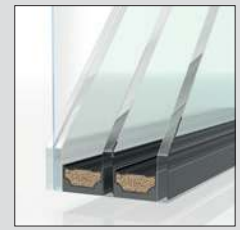

- **einseitig (raumseitig)**
- **beidseitig****

**Nur in Verbindung mit 3-fach-Verglasung im Wärmeschutzpaket

Typ A01240 | Einsatzfüllung | Verkehrsweiß RAL 9016 |
Stangengriff S 1020, 600 mm | Edelstahl-Rundrosette |
Ornamentglas Satinato |
Lichtausschnitt 170 mm x 1400 mm

Natürlich liefern wir Ihnen auch Ihr individuelles Seitenteil und Oberlicht nach Maß.

Typ A01608 | Einsatzfüllung | Anthrazitgrau RAL 7016 |
Stangengriff S 1020, 600 mm | Edelstahl-Rundrosette |
Ornamentglas Satinato |
Lichtausschnitt 280 mm x 1400 mm

Typ A01230 | Einsatzfüllung | Verkehrsweiß RAL 9016 |
Stangengriff S 1020, 600 mm | Edelstahl-Rundrosette |
Ornamentglas Masterpoint |
Lichtausschnitt 170 mm x 1400 mm

Sie können wählen zwischen Klarglas oder diesen vier Ornamentgläsern.

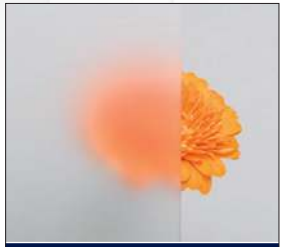

Glas Satinato

Klassisch und zeitlos

In Weiß

Typ A81908 | Einsatzfüllung | Verkehrsweiß RAL 9016 | Stangengriff S 1020, 600 mm | Edelstahl-Rundrosette | Ornamentglas Chinchilla |
Lichtausschnitt 516 mm x 944 mm

Typ A81108 | Einsatzfüllung | Verkehrsweiß RAL 9016 | Stangengriff S 1020, 600 mm | Edelstahl-Rundrosette | Ornamentglas Chinchilla |
Lichtausschnitt 518 mm x 945 mm

Typ A81608 | Einsatzfüllung | Verkehrsweiß RAL 9016 | Stangengriff S 1020, 600 mm | Edelstahl-Rundrosette | Ornamentglas Chinchilla |
Lichtausschnitt 475 mm x 731 mm

Glas Mastercarré

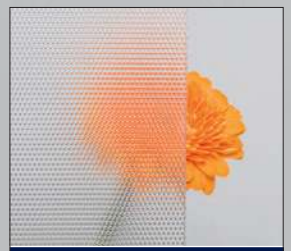

Glas Masterpoint

Glas Chinchilla

PaX baut hochwertige Fenster und Haustüren aus Holz, Kunststoff, Aluminium und den modernen Materialkombinationen Kunststoff- und Holz-Aluminium. Wir fertigen stilgerecht auf Maß, sowohl für anspruchsvolle Neubauten und Sanierungen als auch originalgetreu und denkmalgerecht für erhaltenswerte historische Gebäude. **Bei PaX bestimmen Ihre Wünsche das Design, die Energieeffizienz, die Einbruchsicherheit und die Ausstattung mit besonderen Komfortfunktionen.** Es ist unser Anspruch, für Sie immer die schönste und beste Lösung zu finden. Dabei stützen wir uns auf ein bundesweites Netz von geschulten Experten, die sich darauf verstehen, Sie zu beraten und Ihre neuen Fenster und Haustüren fachgerecht zu montieren.

PaX
FENSTER UND TÜREN

PaX AG
Neuweg 7 · 55218 Ingelheim
Telefon 06132/791110
info@pax.de · www.pax.de

Das Aktionsangebot gilt vom 01.01.2019 bis zum 31.12.2019. Technische Änderungen vorbehalten.

Alle in diesem Katalog dargestellten Haustüren und deren Farben und Verglasungen können – drucktechnisch bedingt – von den Originalfarben abweichen. Lassen Sie sich daher vor dem Kauf immer RAL-Farbkarten oder Holz-Farbmuster zeigen Jede Haustür hat eine individuell wählbare Ausstattung, die zusätzlich je nach Bauart und Modell variieren kann. Bei den gezeigten Abbildungen und Symbolfotos handelt es sich um typische Ausführungs- und Ausstattungsbeispiele. Die exakte Ausstattungs- und Leistungsbeschreibung Ihrer Haustür erhalten Sie ausschließlich mit dem Angebot Ihres PaX-

Stand: November 2018